DVCI 355E-S EC

Numer urządzenia: **#79267**



Odśrodkowy wentylator dachowy z pionowym wyrzutem i silnikiem EC

- **DVC** to wersja **nieizolowaną**
- **DVCI** to wersja izolowana z izolacją **akustyczną** i **termiczną 50 mm**
- **DVC/DVCI-S:** Potencjometr w zestawie ułatwiający uruchomienie
- **DVC/DVCI-P:** Zintegrowany regulator ciśnienia
- Szeroki zakres **akcesoriów**
- Dostępne z **silnikami EC** dla **50** i **60Hz**

Więcej szczegółów znajdziesz w naszym katalogu online

Dane techniczne

Dane nominalne		
Napięcie (nominalne)	230	V
Częstotliwość	50;60	Hz
Zasilanie	1~	
Moc pobierana (P1)	528	W
Moc wejściowa kW	0.528	kW
Prąd pobierany	2.23	A
Prędkość obrotowa	1804	rpm
Przepływ powietrza	maks. 4235	m^3/h
Maks. temp. przetłaczanego powietrza	maks. 60	°C
Maks. temp. przetłaczanego powietrza przy regulacji obrotów wentylatora	60	°C
Stopień ochrony / Klasyfikacja		
Stopień ochrony, silnik	IP55	
Klasa izolacji	F	
Zgodność danych z ErP		
Zgodność z ErP	ErP 2018	
Wymiary i masa		
Masa	26	kg
Inne		
Typ silnika	EC	

Wymiary

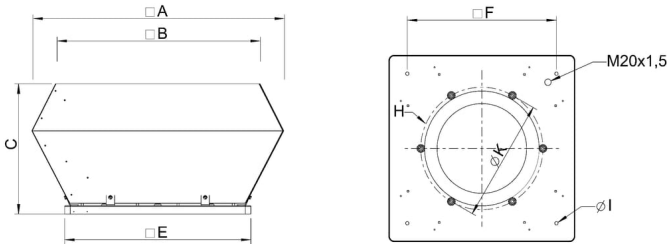

DVCI-S	□A	□B	C	□E	□F	H	øK	øI
355	877	745	440	595	450	6xM8	438	12(4x)

Schemat połączeń

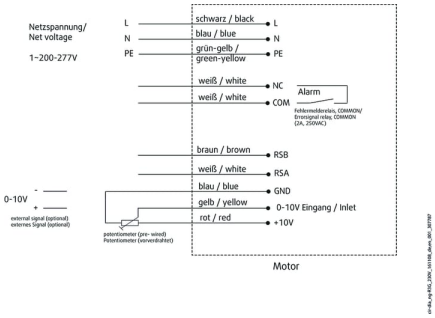

Charakterystyka

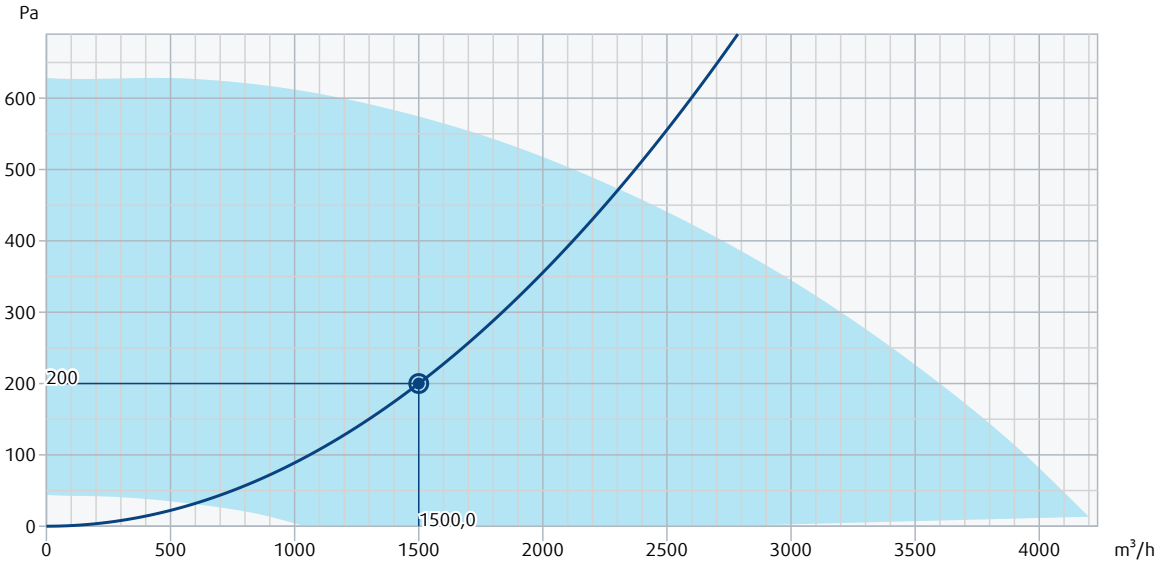

Dane hydrauliczne	
Wymagany przepływ powietrza	1500 m³/h
Wymagane ciśnienie statyczne	200 Pa
Przepływ powietrza w punkcie pracy	1500 m³/h
Ciśnienie statyczne w punkcie pracy	200 Pa
Gęstość powietrza	1,204 kg/m³
Moc	158,3 W
Prędkość obrotowa	1158 rpm
Prąd	0,70 A
SFP	0,380 kW/m³/s
Napięcie sterujące	6,1 V
Napięcie zasilania	230 V

Poziom mocy akustycznej		63	125	250	500	1k	2k	4k	8k	Total
Wlot	dB(A)	30	42	47	49	48	44	40	30	54
Wylot	dB(A)	31	43	48	51	49	45	41	31	55
Poziom ciśnienia akustycznego z 3m (20m² Sabine)	dB(A)	-	-	-	-	-	-	-	-	48
Poziom ciśnienia akustycznego z 3m w polu swobodnym	dB(A)	-	-	-	-	-	-	-	-	34

Accessories

- ASF 355-500 (9569)
- ASS 355-500 (9576)
- DVCI 355E-S EC (517854)
- EC-Basic-H (24807)
- EC-Basic-U (24806)
- FDS-L 355/400 (95281)
- HR-S (286251)
- IR-24-P (6995)
- MTP 20, 0-10V (310220)
- REV-3POL/03 ON/OFF (33978)
- REV-5POL/05 ON/OFF (33979)
- S-5EC-2 (449084)
- SSD 355/400 (9562)
- SSS 355 (30077)
- TFR (5158)
- TG 540-800 (1727)
- VKM 355-500 (9556)
- ASK 355/400 (300905)
- CO2RT-R-D (6993)
- EC-Basic-CO2/T (24808)
- EC-Basic-T (24805)
- FDS 355/400 (9550)
- FTG 355/400 (30508)
- HR1 higrostat pomieszczeniowy (215150)
- MTP 10 (32731)
- MTV-1/010 (30650)
- REV-3POL/03-7,5kW B/G (264804)
- RT 0-30 (5151)
- SDS 355/400 (3785)
- SSD 355/400 ZM (95061)
- TDA 355/400 (301393)
- TG 540-1230 (1726)
- TG 540-800 A60 (5086)
- VKS 355-500 (9544)

Dokumentacja

- Commissioning Report
- Deklaracja wentylatory dachowe_2022_004
- EBM MODBUS Version 5.01 Lite EN
- Instrukcja instalacji, eksploatacji i konserwacji_005
- MOUNTING_INSTRUCTIONS_MLR_ROOF_FAN.PDF